■遠沈管用天秤　　2-5750-01

■外形寸法図
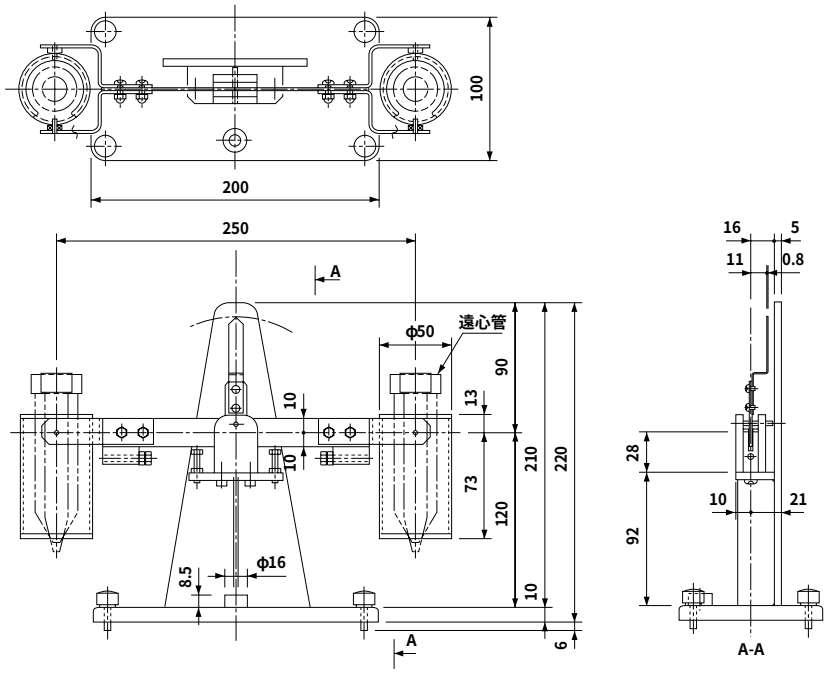
〈-01〉　　（単位:mm）